生活安心報知機

SAH-2 (S)

一人住まいや個室で生活される方の、安心システムです。

センサー検知で、自動セット／リセットします。

概要

●人の動きセンサーを日常生活でよく使う場所に設置して接続します。
●タイマー設定時間を経過しても、センサーが人を検知しない場合、人の動きがないと判断して、チャイム音と表示灯でお知らせします。
●自動モードを選択すると、帰宅時センサーでセット、外出専用センサーを設置すれば外出時自動リセットします。
●一人住まいの方の場合、自動通報装置を接続して、近親者宅などへ通報します。
●入力に対する時間は2台(生活1、生活2)それぞれ設定可能です。
●万が一、1台が誤動作しても安全側に働くよう2台接続できます。

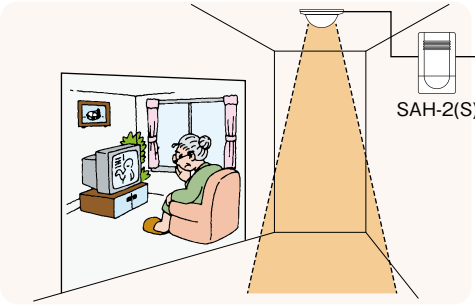

主な特長

●自動でセット／リセットできます。
●DC12V、DC24V、AC100Vで使用できる3電源方式です。
●タイマー出力と事前報知機能を装備しています。
●出力は保持モード、3秒モードの切り替えができます。
●4種類のLEDでセンサー1、センサー2の状態(緑)、セット表示(赤)、自動モード(黄)表示します。
●設定時間を満了しても報知遅延機能を生かし5分間メロディーでお知らせします。
●報知音の音量は0～80dBの可変式です。
●セット出力しますので、表示灯等で状態判断できます。

豊富な周辺機器

●人の動きセンサー：HM-6706、HM-6713、HM-6806、SAS-7U/R、HM-350、HM-1B/1BU
●表示灯：HY-81、HY-1、HY-2、HY-RG
●スイッチ：SA-C1、SA-P2
など、揃えています。

システム事例

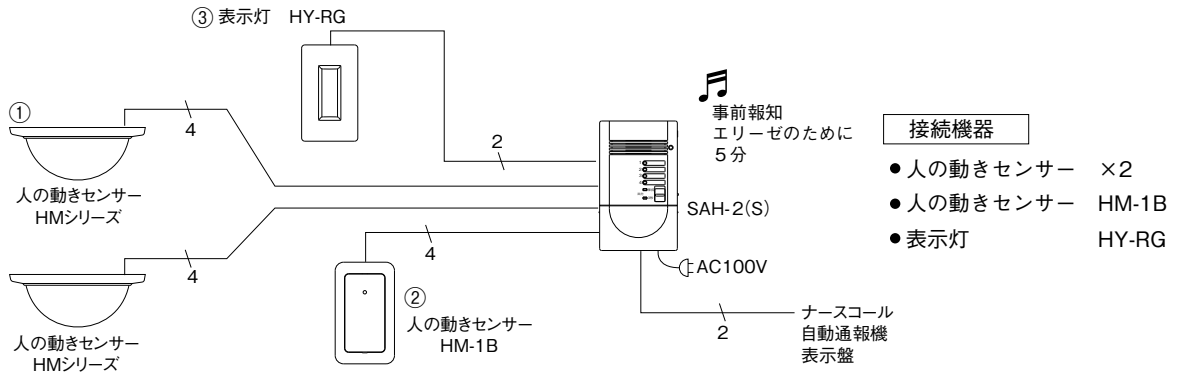

①人の動きセンサー（検知時メイク出力）

日常生活で必ずセンサーエリアに入る位置に設置してください。
・動作原理別では、熱変化検知型や光線型があります。
・取付場所別では、天井型、壁付型があります。
・用途別では、自動掃除ロボット、ペット対応型があります。
・2台接続は、万が一誤動作が発生しても安全側に働き報知するためです。

②人の動きセンサー HM-1B

外出時検知してリセット（OFF）にします。
このセンサーは、玄関出口の狭いエリアに設置し、外出時は必ず検知、日常生活時は検知しないようにしてください。
※手動操作する場合、ワンショット入力押しボタンSU-1でも可能です。
※生活安心センサーSAS-7シリーズを接続する場合、SAH-2（S）の供給電源と接続する機器のトータル使用機器電源にご注意ください。

③表示灯（DC12V供給で点灯）

報知する場合およびセット（ON）状態を示す場合に、必要により接続します。
・報知を示す場合：操作スイッチ保持の時が有効です。
・セット（ON）を示す場合：自動モードONの時が有効です。

システム周辺機器

●人の動きセンサー〈HM-6706〉

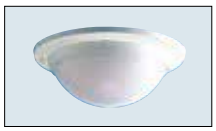

●人の動きセンサー〈HM-6806〉

●人の動きセンサー〈HM-6713〉

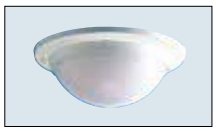

●人の動きセンサー〈HM-1B〉

●表示灯〈HY-RG〉

●表示灯〈HY-81〉

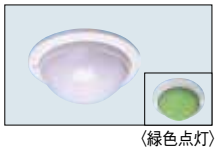

〈緑色点灯〉

外形寸法図（単位：mm）

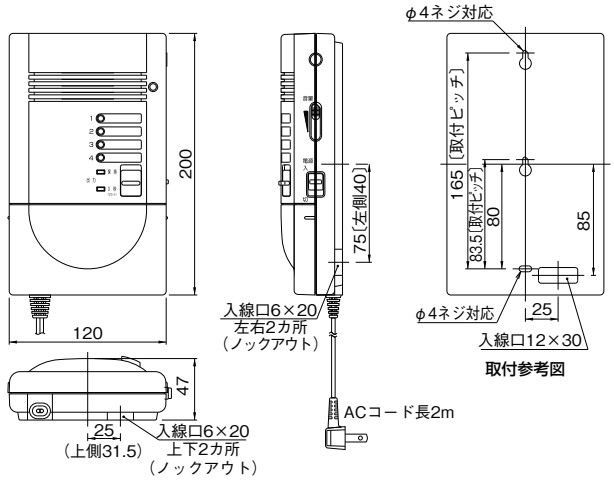

■仕　様

品　番	SAH-2（S）
電　源	DC12V/24VおよびAC100V端子式（同時入力はできない）
消費電流/電力	120mAmax/60mA待機時/8W
外部供給電源	AC100V供給時　DC12V　200mA
電源スイッチ/表示	ON/OFF、ON時緑LED連続点灯
センサー入力×2	生活1、生活2各ワンショット無電圧a接点
表示（4連LED） ①黄　②緑 ③赤　④黄	①生活1検知（タイマーカウント）時表示：緑LED連続点灯（報知遅延中緑LED点滅） ②生活2検知（タイマーカウント）時表示：緑LED連続点灯（報知遅延中緑LED点滅） ③セット表示：セット時赤LED点灯 ④自動モード表示：ON時黄LED点灯
報知出力	生活1生活2で、設定した時間入力がなければ、報知遅延後出力する共通無電圧c接点（30V1A負荷）
セット出力	セットのとき出力する。無電圧c接点（30V1A負荷）
報知遅延スイッチ	ON/OF：ON時、報知出力前5分間エリーゼのために鳴動
報知モード切替スイッチ	リセットSW兼用のスライドスイッチで、保持と3秒モード切替え　緑LED表示
リモート入力	自動モードOFF時：端子開にてセット、閉でリセットになる 自動モードON時：リセット時でも、生活1か生活2に入力があればセットになる セット時ワンショットか連続閉入力時、リセット状態を保つ
音量スイッチ	音量　可変、最小0～80dB（報知と報知遅延鳴動）
自動モードスイッチ／表示	ON/OFF：ON時、センサー入力でセットになり黄色LED表示する
タイマースイッチ（2種類）	生活1検知：OFF、5秒、5分、2、3、5、6、8、9、10、11、12、15、18、24時間 生活2検知：OFF、5秒、5分、2、3、5、6、8、9、10、11、12、15、18、24時間
リセットスイッチ	タイマーカウント時間および報知動作をリセットする場合、スライド操作する
使用可能周囲温度	−10℃～+55℃
外　観	樹脂（オフホワイト）
質　量	約550g